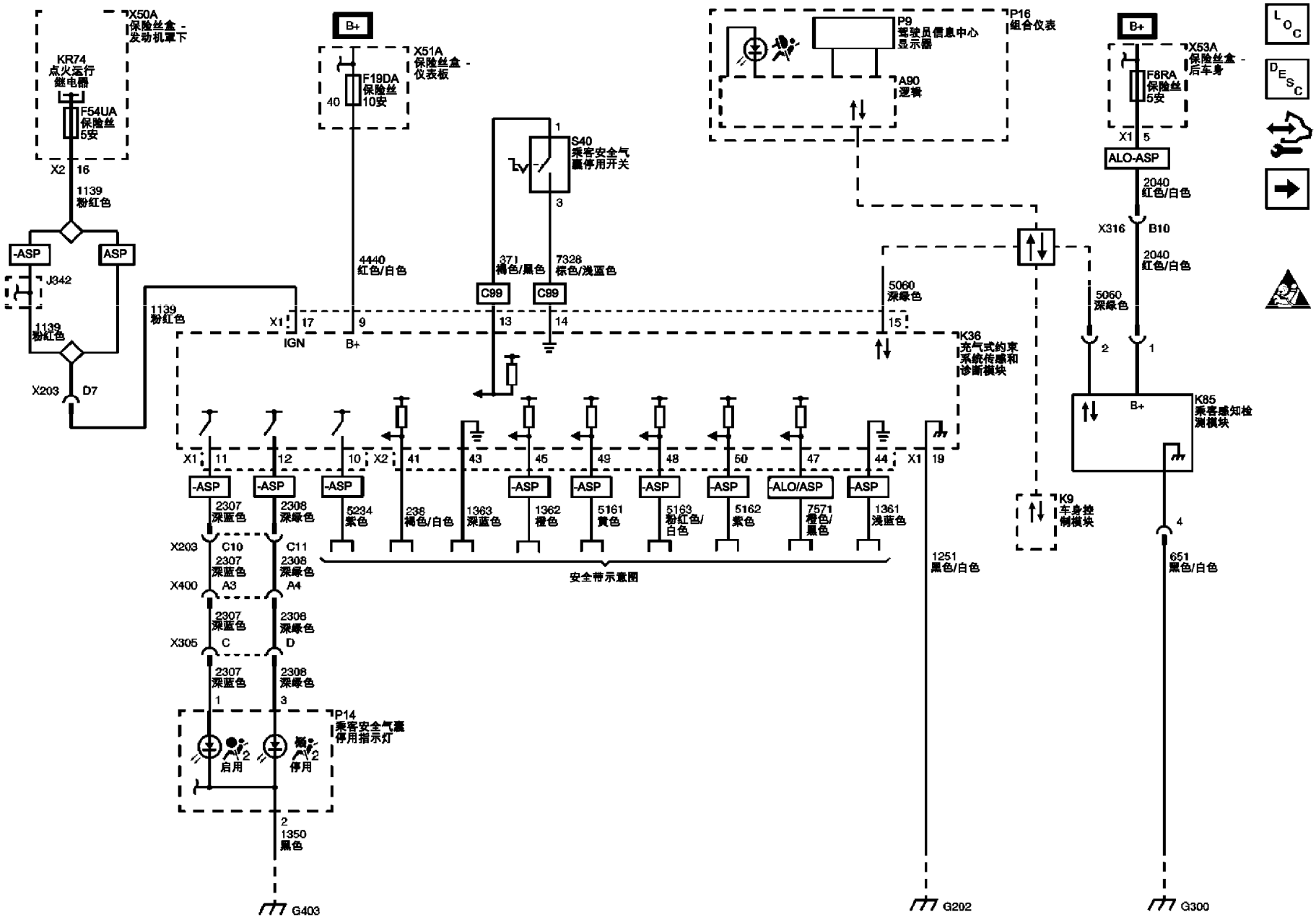
X50A
保险丝盒 -
发动机罩下
KR74
点火运行
继电器
F54UA
保险丝
5安
X2 16
1139
粉红色
-ASP
ASP
J342
1139
粉红色
X203 D7
1139
粉红色
B+
X51A
保险丝盒 -
仪表板
F19DA
保险丝
10安
40
4440
红色/白色
X1 17
IGN
9
B+
S40
乘客安全气
囊停用开关
1
3
371
褐色/黑色
7328
棕色/浅蓝色
C99
C99
13
14
P9
驾驶员信息中心
显示器
A90
逻辑
P16
组合仪表
5060
深绿色
15
K36
充气式约束
系统传感和
诊断模块
B+
X53A
保险丝盒 -
后车身
F8RA
保险丝
5安
X1 5
ALO-ASP
2040
红色/白色
X316
B10
2040
红色/白色
5060
深绿色
2
1
B+
K85
乘客感知检
测模块
4
651
黑色/白色
K9
车身控
制模块
X1 11
12
10
X2 41
43
45
49
48
50
47
44
X1 19
-ASP
-ASP
-ASP
-ASP
-ASP
-ASP
-ALO/ASP
-ASP
2307
深蓝色
2308
深绿色
5234
紫色
238
褐色/白色
1363
深蓝色
1362
橙色
5161
黄色
5163
粉红色/
白色
5162
紫色
7571
橙色/
黑色
1361
浅蓝色
安全带示意图
1251
黑色/白色
X203 C10
C11
2307
深蓝色
2308
深绿色
X400 A3
A4
2307
深蓝色
2308
深绿色
X305 C
D
2307
深蓝色
2308
深绿色
1
3
P14
乘客安全气囊
停用指示灯
启用
停用
2
1350
黑色
G403
G202
G300